שרבן לפי מהדורה ** של האדריכל 10/03/21

Issued for			
6			
5			
4			
3	מכרז	13/07/21	
2	מרחבי	14/06/21	
1	מכרז	15/06/21	
Issued for	מקור	תאריך	הערה

הערות :

על המבצע לבקר את המידות ולהודיע למתכנן על כל סטיה, שגוי, סתירה או אי התאמה בטרם המשך בעבודה. המתכנן הינו הבעלים הבלעדיים של תכנית זו.

1. אין לבצוע כלא אישור המהנדס בשטח. יש לידוע את המהנדס לפחות 24 שעות לפני הציקה.
2. הבטון בכל האלמנטים בסביבה הוא ב-30 בטון של דרישקם אז מ"מ, סוקר מיני "B, חוזק בטון 30 מגפ"מ, הבטון צ.ב. 250, נודל אגרגט סקסי 2.5 מ"מ, הבטון לפי רמת חשיפה הנדרשת בת" 118 טבלה 3. אלא אם נכתב אחרת.
3. יש לקרוא תוכנית זאת יחד עם המפרט הטכני וכתב הכמויות.
4. יש לכמוד את כל הוראות לפני תחילת העבודה בשטח.
5. כל קירות הבטון בעובי 20 מ"מ אם מחוזק שהוגדרו ע" יועץ הבטיחות בשרתים לאש 120 דקות, ישיחו לפחות עד אחד.

הערה :

1. כיסוי זיון יש לבצע עם רדיוס כיפוף מינימלי לפי סעיף 7.1 מ" 466 ותקן 1.
2. בכל מקום מתכיות זיון אסטמה.

"יש לקרוא :

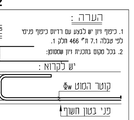

הגדול המחוק בכל המבנים עליון ותחתון יהה: Φw8@30
בכל קירות הבטון יש לבצע עקומות בחזוק : Φ6@50/50
אלא אם נכתב אחרת

כל זיון הפלדה בפרויקט יהיה מסוגות מסוגלים רתיכים
מפלדה מסוג ב- 500W בעלת חוזק אפיני (Fsk) של 500 מגפ"מ
ב-500W Φw

בעבודות ריתוך יהיה שוני הריתוך הפיסלי בשוני הכח הוקן ה"משתמש" בתיבור !!

אין למדוד מידות מהגליון

יש להקפיד על חפיה נכונה. בפרה אין חפיה מספיקה בתכנית, על הבנאי לידע את המהנדס ובהאשים את החפיה לפי הבנאלה.

טבלת אורכי חפיה

קוטר (מ"מ)	אורך החפיה L (מ"מ)
Φw8	80
Φw10	130
Φw12	155
Φw14	180
Φw16	205
Φw18	230
Φw20	260
Φw22	280
Φw25	320
Φw32	410

הצמחת קוצים לכל אלמנט צומח לפי טבלת אורכי עיגון ולפי תכנית הקונסטרוקציה של התקרה הבאה.

- עמוד / קיר מגיע ומסשיך
- עמוד / קיר מגיע ומפסיק
- עמוד / קיר מתחיל

מדינה : בג'צ שטח מחייה כלא נפחא

Project :

לקוח : שב"ס

Client :

נושא הגליון : תכנית יסודות חלופה מס' 1 ביסוס כלונסאות-חתכים

Drawing Title :

Elevation :	מפלס : ●●●
Scale : 1:25	קנה מידה :
Drawing NO. : 110A	גליון מס' :

Work NO. :	Approved :	Checked :	Designed :	Drawn :
21071	נידי	עדי	צוניה	צוניה

Edition : 003 מהדורה :

Date : (Last revision) 13/07/2021 תאריך : (עדכון אחרון)

○ Construction ● Tendering ○ Review ○ Approved

Gidon Zolkov Consulting Engineers Ltd.
Kibbutz Yagur Israel
office@zolkov.co.il
www.zolkov.co.il
TL 972-4-9040666 Fax 972-4-9040668

W:\2021\21071 Prison Nafha\21071.dwg

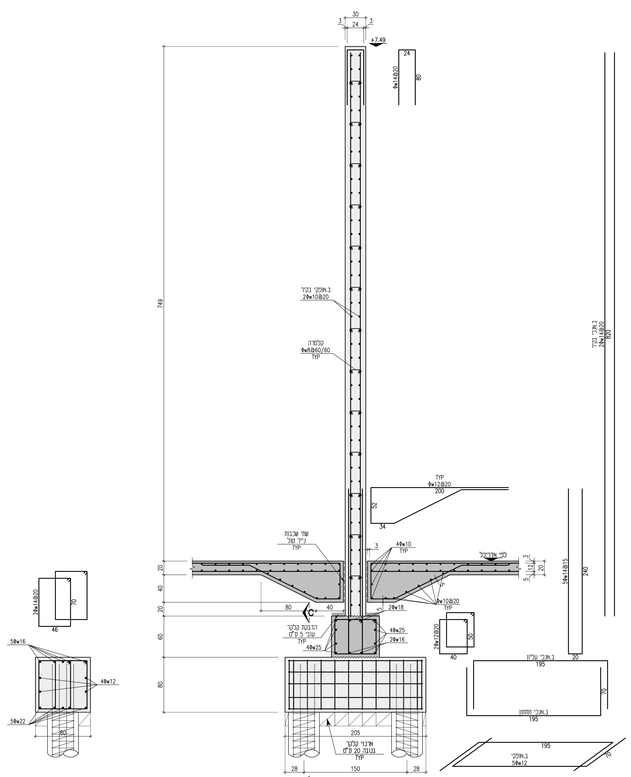

חתך אופייני
101A-101A
חלופה מס' 1-כלונסאות
קנ"מ 1:25

חתך אופייני
C-C
1:25 קנ"מ

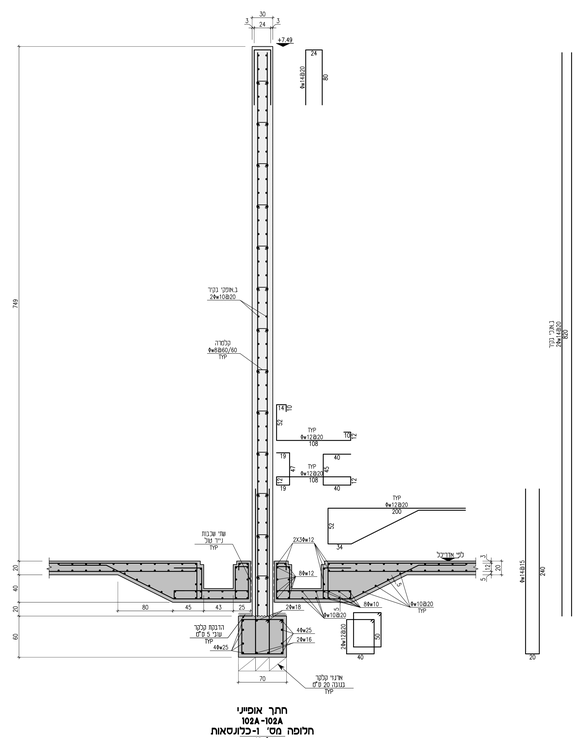

חתך אופייני
102A-102A
חלופה מס' 1-כלונסאות
קנ"מ 1:25